PX



Վահանակների ծռման կոմպակտ և ճկուն հարթակ

salvagnini

CHANGE

Ինչպես է Salvagnini-ն ընկալում վահանակների ծռումը:
Salvagnini-ի համար վահանակների ծռումը թիթեղի ծռման լիովին ավտոմատացված և ճկուն գործընթաց է, որը մշակել է Գվիդո Սալվանյինին 1977 թվականին:

Salvagnini-ի վահանակածռիչները համատեղում են արագությունը, ճկունությունը և ճշգրտությունը՝ դառնալով իդեալական լուծում նախապատրաստվածքներից դետալների կամ ծավալային վահանակների առանձին, փոքրասերիական և հավաքածուային արտադրության համար:

Salvagnini-ի տեսականում PX-ը վահանակների ավտոմատ ծռման մուտքային մակարդակի լուծումն է. հարթակ, որը ողջամիտ ներդրմամբ բացում է Salvagnini-ի էկոհամակարգի դռները՝ առանց զիջումների որակի, հուսալիության, սպասարկման, ինտեգրման և շարունակականության հարցում:

Ծանոթացեք Generation 4-ին:
Նոր Generation 4-ով Salvagnini-ն ներկայացնում է նորարարական լուծումներ՝ **աշխատանքի պարզության և առաջադրանքների կրկնելիության բարձրացման, ցածր ավելացված արժեքով գործողությունների վերացման, կատարման ժամկետների կրճատման և արտադրական հոսքերի օպտիմալացման** համար՝ արտադրանքի ավելի ցածր ինքնարժեքի և բիզնեսի ավելի բարձր մրցունակության նպատակով: PX հարթակի համար Generation 4-ը ներկայացնում է ժամանակակից դիզայնով **պաշտպանիչ ցանկապատ**՝ վերանախագծված P-Robot-ի հետ լիարժեք ինտեգրման համար, և ընդլայնում է հարթակը նոր **PX-2520** մոդելով:

Ինչպիսի մարտահրավերների են բախվում ընկերություններն այսօր:
Արագ փոփոխվող շուկայում արտադրական ընկերությունները պետք է բարձրացնեն ընդհանուր արդյունավետությունը՝ կրճատելով ծախսերը, թափոններն ու սպառումը՝ առանց պատրաստի արտադրանքի որակը վտանգելու: Նրանք պետք է նաև արագ հարմարվեն շուկայի պահանջներին՝ կառավարելով փոփոխական տեսականի և ծավալներ, ավելի ու ավելի փոքր խմբաքանակներ, տարբեր նյութեր և ավելի ու ավելի սեղմ մատակարարման ժամկետներ:

ԿԱԶՄԱԿԵՐՊՈՒՄ
Պլանները մշտապես փոխվում են, մատակարարումների երաշխավորումը գնալով դժվարանում է, իսկ արտադրության ծրագրավորումը միշտ չէ, որ հեշտ է: Թվայնացումն ու ավտոմատացումը ծրագրավորումը դարձնում են ավելի հուսալի և թույլ են տալիս կառուցել արդյունավետ, հետագծելի և արագ արձագանքող արտադրական հոսքեր:

ԱՇԽԱՏՈՒԺ
Որակավորված անձնակազմ գտնելը գնալով ավելի է դժվարանում: Որքան շատ է արտադրությունը կախված մարդկանցից, այնքան բարձր են գործառնական ռիսկերն ու անորոշությունը: Ավտոմատացումը չի նշանակում մարդկանց փոխարինել, այլ զարգացնել նրանց հմտությունները, բարձրացնել արդյունավետությունը և տեխնիկային վստահել ցածր ավելացված արժեքով կրկնվող գործողությունները:

ԱՐՏԱԴՐԱԿԱՆ ՏԱՐԱԾՔ
Գործարանների ընդլայնումը կամ նորերի կառուցումը բարդ և ծախսատար է: Ուստի աճն ավելի ու ավելի է կախված արտադրողականությունը բարձրացնելու և անարդյունավետությունը վերացնելու կարողությունից: Կոմպակտ ավտոմատացված լուծումներն օգնում են ընկերություններին աճել՝ ոչ թե լրացուցիչ տարածք զբաղեցնելով, այլ օպտիմալացնելով առկա տարածքը և ապահովելով ավելի սահուն արտադրական հոսքեր:

Salvagnini © 2026 բոլոր իրավունքները պաշտպանված են

Վահանակների ծռման կոմպակտ և ճկուն հարթակ:

PX-ը բարձր արդյունավետությամբ վահանակածռիչ է նվազագույն կոնֆիգուրացիայով. կոմպակտ, ճկուն և մատչելի հարթակ, որը ստեղծված է ողջամիտ ներդրմամբ Salvagnini-ի ավտոմատացում, որակ և հուսալիություն առաջարկելու համար:



PX-ը X շարքի մաս է, որը ներառում է Salvagnini-ի նվազագույն և մատչելի տեխնոլոգիական լուծումները:

Այս շարքը կառուցված է հստակ արդյունաբերական գաղափարի շուրջ. առաջարկել Salvagnini-ի հիմնարար արժեքները՝ որակ, հուսալիություն, սպասարկում, ինտեգրում և շարունակականություն, ավելի ստանդարտացված և հարմար լուծումներով:

Նպատակն է ընկերություններին հնարավորություն տալ մուտք գործել Salvagnini-ի էկոհամակարգ ավելի մատչելի մակարդակով:

Այս լուծումները նախատեսված են նրանց համար, ովքեր խորը անհատականացման կարիք չունեն, բայց փնտրում են հուսալի, սպասարկվող և ինտեգրվող տեխնոլոգիա՝ իրենց արտադրական կարիքներին համապատասխան:

Ուղղորդված կոնֆիգուրացիան արդյունաբերական դիզայնի գիտակցված ընտրություն է: Հաճախորդը ստանում է այն, ինչ իրականում անհրաժեշտ է իր գործընթացի համար՝ ավելի մեծ հստակությամբ, ավելի լավ վերահսկվող ժամկետներով և ավելի հավասարակշռված ներդրմամբ:



Ո՞ւմ համար է նախատեսված PX-ը:

PX-ը նախատեսված է այն ընկերությունների համար, որոնք ցանկանում են մուտք գործել վահանակների ծռման աշխարհ բարձր արդյունավետությամբ, կոմպակտ և ավտոմատ լուծմամբ, որն առանձնանում է **նվազագույն կոնֆիգուրացիայով** և **ողջամիտ ներդրմամբ**:

Այն իդեալական ընտրություն է բոլոր նրանց համար, ովքեր փնտրում են.

- **մշտական որակ և հուսալիություն,**
- **ծռման գործընթացի ավտոմատացում,**
- **ճկունություն հավաքածուների, փոքր խմբաքանակների և առանձին դետալների կառավարման մեջ,**
- **բարձր արտադրողականություն և կարճ ցիկլի ժամանակ,**
- **պարզ կարգավորում, օգտագործում և կառավարում,**
- **վահանակածռիչը ռոբոտացված բջիջներում և առաջավոր գործարանային համակարգերում ինտեգրելու հնարավորություն,**
- **Salvagnini-ի էկոհամակարգի սպասարկում, փորձառություն և շարունակականություն:**

Ինչո՞վ է արդարացված PX-ում ներդրումը:

PX-ն առաջարկում է բարձր արդյունավետության և սահմանափակ ներդրման առանձնապես շահավետ հարաբերակցություն:

Ծռման և մանիպուլյացիայի ավտոմատ ցիկլերի շնորհիվ այն կատարում է միջինում **րոպեում մինչև 17 ծռում**՝ ապահովելով արտադրողականություն, ճշգրտություն և կայուն որակ:

Ծռման ունիվերսալ գործիքները թույլ են տալիս մշակել տարբեր հաստություններ և նյութեր առանց վերակարգավորման, ինչը PX-ը դարձնում է իդեալական հավաքածուների, փոքր խմբաքանակների և առանձին դետալների արտադրության համար:

Սա ճշգրիտ, ճկուն և արտադրողական լուծում է, որը բարձրացնում է գործընթացի արդյունավետությունը, նվազեցնում շահագործման ծախսերը և մեծացնում շահութաբերությունը:

Salvagnini © 2026 բոլոր իրավունքները պաշտպանված են



ՃՇԳՐՏՈՒԹՅՈՒՆ

Ինչպե՞ս հասնել առավելագույն ճշգրտության:
Թերթը կենտրոնացվում է միայն մեկ անգամ՝ գործընթացի սկզբում, ըստ ակոսների և վերահսկվող հենակետային կանգառների: Սա նվազագույնի է հասցնում ինչպես ցիկլի ժամանակը, այնպես էլ ճշգրտության հնարավոր սխալները:

Սեփական մշակման Bending Formula-ն ավտոմատ կերպով օպտիմալացնում է ծռման պարամետրերը:

MAC3.0-ն՝ ինտեգրված տեխնոլոգիաների համալիրը (տվիչներ, բանաձևեր և ալգորիթմներ), իրական ժամանակում հայտնաբերում է նյութի ցանկացած շեղում և փոխհատուցում այն՝ երաշխավորելով ճշգրիտ, կրկնելի և բարձրորակ ծռումներ:

ԱԴԱՊՏԻՎՈՒԹՅՈՒՆ

Ինչպե՞ս արտադրությունը դարձնել անկախ նյութի փոփոխություններից:
MAC3.0-ն վահանակածռիչը դարձնում է խելացի: Ցիկլի ընթացքում համակարգը հայտնաբերում է նյութի փաստացի մեխանիկական բնութագրերի և սպասվող անվանական արժեքների միջև ցանկացած տարբերություն և ավտոմատ կերպով փոխհատուցում այն՝ հարմարեցնելով ծռող հանգույցի և մանիպուլյատորի շարժումները: MAC3.0-ն նվազեցնում է թափոնները և ուղղումների անհրաժեշտությունը՝ երաշխավորելով ծռման կայուն անկյուն և եզրերի ու տուփերի ճիշտ չափեր:

Ինչպե՞ս արտադրությունը դարձնել անկախ արտաքին փոփոխություններից:
PX-ը հագեցած է ժամանակակից տվիչներով, որոնք չափում են դետալի փաստացի հաստությունը և իրական չափերը, ինչպես նաև հայտնաբերում ջերմաստիճանի տատանումներից առաջացած դեֆորմացիաները: Տվյալներն իրական ժամանակում փոխանցվում են Bending Formula-ին, որը հաշվարկում է թերթի վրա կիրառվող ճիշտ ուժը՝ երաշխավորելով պատրաստի արտադրանքի ճշգրտությունը, կրկնելիությունը և որակը:

salvagnini

Արտադրական ճկունություն:

Ինչպե՞ս վահանակածռիչը հարմարեցնել տարբեր արտադրական կարիքներին:
PX-ը հագեցած է ավտոմատ սեղմիչով, որը ցիկլի ընթացքում գործիքի երկարությունը հարմարեցնում է արտադրվող դետալի չափին՝ առանց հաստոցի պարապուրդի և ձեռքով վերակարգավորման:

Այն կարող է նաև համալրվել CLA օժանդակ դանակներով՝ ձեռքով կարգավորմամբ, ստանդարտ երկարություններով, դրական և բացասական տարբերակներով, դեպի վեր կամ վար լեզվակներ և վահանակի ընդհանուր երկարությունից կարճ ծռումներ կատարելու համար:

PX-ը կարող է աշխատել որպես ինքնուրույն լուծում, ինտեգրվել P-Robot ռոբոտացված բջջում կամ աշխատել FSJ – Flexible Smart Job Shop-ում, որտեղ Salvagnini-ի տարբեր տեխնոլոգիաները փոխազդում և համագործակցում են՝ ավտոմատ և ճկուն կերպով կառավարելով բարդ արտադրական հոսքերը:

Ինչպե՞ս գործընթացը դարձնել արձագանքող արտադրական ցուցակների փոփոխություններին:
PX-ը կարելի է ինտեգրել OPS-ի հետ՝ Salvagnini-ի գործընթացների ծրագրային ապահովման, որը վահանակածռիչը կապում է գործարանի ERP/MRP համակարգի հետ:

OPS-ն իրական ժամանակում ստանում և թարմացնում է արտադրական ցուցակները՝ կազմակերպելով առաջնահերթությունները և կառավարելով տարբեր դետալներից կազմված հաջորդականությունները: Ունիվերսալ գործիքները, ցիկլում ավտոմատ կարգաբերումը և լիովին ավտոմատացված մանիպուլյացիան թույլ են տալիս վահանակածռիչին արագ արձագանքել պլանավորման ժամանակացույցի փոփոխություններին:



Salvagnini © 2026 բոլոր իրավունքները պաշտպանված են



Ինչպե՞ս համատեղել արտադրողականությունն ու ճկունությունը:
Ավանդական ծռումը, որպես կանոն, ունի ցածր OEE, իսկ դրա ճկունությունը հաճախ կախված է գործիքների ծախսատար և երկարատև փոխարինումից կամ մեկից ավելի թիթեղածռիչ մամլիչների օգտագործումից:

PX-ն ի սկզբանե համատեղում է արտադրողականությունն ու ճկունությունը. արտադրողականությունն ապահովվում է ծռման և մանիպուլյացիայի ավտոմատ ցիկլերով, իսկ ճկունությունը՝ ունիվերսալ գործիքներով, որոնք առանց վերակարգավորման մշակում են մշակելի հաստությունների և նյութերի ողջ տիրույթը:

Կատարելագործված ցիկլի շնորհիվ PX-ը միջինում կատարում է րոպեում 17 ծռում:

Որքա՞ն ժամանակ է պահանջում վերակարգավորումը:
PX-ում ունիվերսալ գործիքների վերակարգավորում չկա: Վերին և ստորին դանակները, հակադանակը և սեղմիչը մշակում են մշակելի նյութերի և հաստությունների ողջ տիրույթը:

Սեղմիչը ցիկլի ընթացքում ավտոմատ կերպով հարմարվում է վահանակի ձևին՝ առանց հաստոցի պարապուրդի և ձեռքով միջամտության:

Արդյո՞ք ձեռքով բեռնումը և բեռնաթափումն ազդում են ցիկլի ընդհանուր ժամանակի վրա:
Ձեռքով կոնֆիգուրացիայում օպերատորը թերթը դնում է աշխատանքային սեղանին և ծռումից հետո վերցնում պատրաստի դետալը:

PX-ի կատարելագործված ցիկլերը նվազագույնի են հասցնում այդ գործողությունների ազդեցությունը ցիկլի ընդհանուր ժամանակի վրա. վահանակը բեռնաթափվում է նոր թերթի դիրքավորմանը զուգահեռ՝ երկու գործողություն մեկում:

P-Robot-ի հետ ինտեգրվելիս PX-ը կարող է ավտոմատացնել բեռնումը, բեռնաթափումը կամ երկուսը միասին՝ բարձրացնելով ինքնավարությունը և արտադրության անընդհատությունը:

Արդյո՞ք կարգաբերումն ազդում է արտադրողականության վրա:
Կարգաբերումը նվազագույն ազդեցություն ունի արտադրողականության վրա: Ծրագիրը բեռնելիս սեղմիչն ավտոմատ կերպով հարմարվում է այլ գործողություններին զուգահեռ, իսկ մանիպուլյատորը դիրքավորվում է թերթը բռնելու և տեղափոխելու համար:

Ինչպե՞ս արտադրել հավաքածուներ կամ առանձին դետալներ:
Ավտոմատ սեղմիչը ցիկլի ընթացքում գործիքի երկարությունը հարմարեցնում է դետալի չափին՝ առանց հաստոցի պարապուրդի և ձեռքով վերակարգավորման:

Ուստի PX-ը իդեալական լուծում է հավաքածուների, փոքր խմբաքանակների և առանձին դետալների արտադրության համար, քանի որ արագ անցնում է մի դետալից մյուսին՝ պահպանելով բարձր որակն ու արդյունավետությունը:



Salvagnini © 2026 բոլոր իրավունքները պաշտպանված են

Որակ և ավտոմատացում նվազագույն կոնֆիգուրացիայով:

Ճկուն ավտոմատացում

Ունիվերսալ գործիքները ցիկլի ընթացքում ավտոմատ կերպով հարմարվում են վահանակի ձևին՝ առանց հաստոցի պարապուրդի և ձեռքով վերակարգավորման, ինչը թույլ է տալիս արդյունավետ արտադրել հավաքածուներ, փոքր խմբաքանակներ և առանձին դետալներ:

Connectivity 4.0

Սեփական մշակման STREAM, LINKS և OPS ծրագրերը վահանակածռիչը կապում են արտադրական հոսքում ներգրավված ընկերության ստորաբաժանումների հետ՝ ծրագրավորումից մինչև արտադրություն, ներառյալ արդյունավետության մոնիթորինգը:

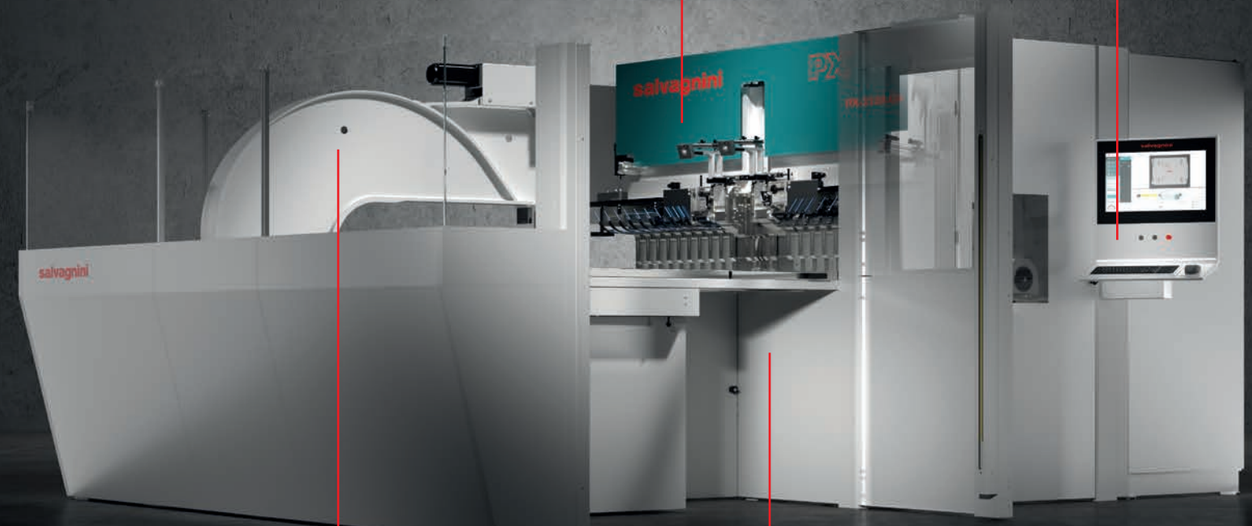

Ադապտիվ համակարգ

Ժամանակակից տվիչները, Bending Formula-ն և MAC3.0-ն համակարգը դարձնում են խելացի և ունակ ավտոմատ կերպով հարմարվելու նյութի և արտաքին միջավայրի փոփոխություններին՝ վերացնելով թափոններն ու ուղղումները և երաշխավորելով ճշգրտություն և կրկնելիություն:

Կոմպակտ դասավորություն

PX-ը միավորում է ավտոմատացումը, արտադրողականությունն ու ճկունությունը կոմպակտ լուծման մեջ՝ օգնելով օպտիմալացնել առկա տարածքը և ավելի արդյունավետ դարձնել գործարանային հոսքերը:

PX-ը տրամադրվում է ավելի ստանդարտացված ուղղորդված կոնֆիգուրացիայով, **որը նախատեսված է հաճախորդին տալու այն, ինչ իրականում անհրաժեշտ է նրա գործընթացում:**
Ավելի քիչ բարդությունը նշանակում է ավելի մեծ առևտրային հստակություն, ավելի լավ վերահսկվող ժամկետներ, ավելի պարզ կառավարում և ավելի հավասարակշռված ներդրում:

Salvagnini © 2026 բոլոր իրավունքները պաշտպանված են

Աշխատանքի ռեժիմ՝ պարզ, արագ և ռացիոնալ:

Վերին դանակը, ստորին դանակը, հակադանակը և սեղմիչը **չորս ունիվերսալ գործիքներն են**, որոնք մշակում են տարբեր հաստություններ և նյութեր՝ առանց հաստոցի պարապուրդի և ձեռքով վերակարգավորման:

Թերթի յուրաքանչյուր կողմը ծռվում է **դանակների կառավարվող ինտերպոլացված շարժումների շնորհիվ:**

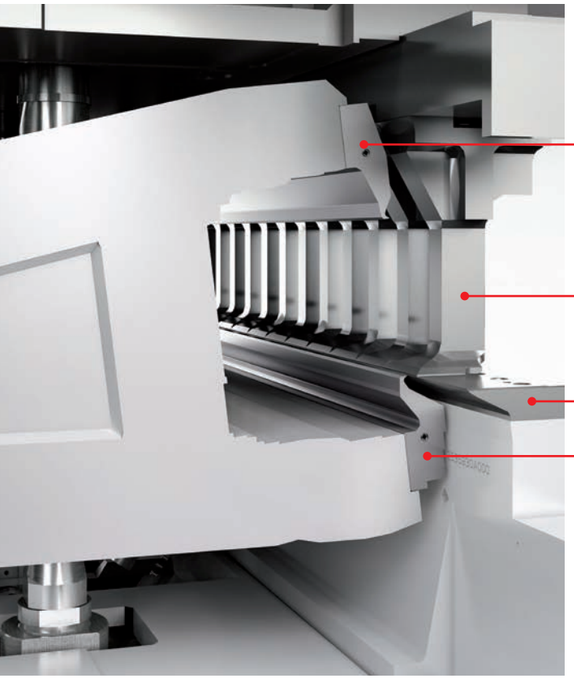

Վերին (A) և ստորին (D) դանակները ինտերպոլացված կառավարվող շարժումով գործիքներ են, որոնք կատարում են ծռումը: Դրանք կատարում են դրական և բացասական ծռումներ, ինչպես նաև եզրածալումներ:

Ավտոմատ սեղմիչը (B) աշխատում է դանակների և հակադանակի հետ միաժամանակ՝ ճշգրիտ սեղմելով և ծռելով թերթը: Այն ցիկլի ընթացքում ավտոմատ կերպով հարմարեցնում է իր երկարությունը դետալի չափին՝ առանց ձեռքով վերակարգավորման:

Հակադանակը (C) օգնում է սեղմել թերթը ցիկլի ընթացքում՝ ապահովելով ճշգրիտ և կայուն մշակում:

Ավտոմատ մանիպուլյատոր

Այն ամբողջ ցիկլի ընթացքում արագ և լիովին ավտոմատ կերպով իրականացնում է թերթի բռնումը, պտտումը և տեղափոխումը: Ինքնուրույն կոնֆիգուրացիայում **օպերատորը միայն բեռնում է թերթը և բեռնաթափում պատրաստի արտադրանքը:** Ռոբոտացված կոնֆիգուրացիայում կարելի է ավտոմատացնել նաև այդ գործողությունները:

Ադապտիվ համակարգ:



Միասնական և վերահսկվող կենտրոնացում

Թերթը կենտրոնացվում է ըստ ակոսների **միայն մեկ անգամ** գործընթացի սկզբում՝ վերահսկվող մեխանիկական կանգառների նկատմամբ: Այս լուծումը նվազագույնի է հասցնում ցիկլի ժամանակը և չափային հնարավոր սխալները կենտրոնացնում առաջին ծռման վրա: Մեխանիկական կանգառները տալիս են լրացուցիչ **երաշխիք, որ պատրաստի վահանակներն ամեն անգամ կունենան ճիշտ չափեր:**

MAC3.0՝ ավտոմատ փոխհատուցում ցիկլում

MAC3.0-ն հայտնաբերում է նյութի փաստացի մեխանիկական բնութագրերի և սպասվող անվանական արժեքների միջև ցանկացած տարբերություն և փոխհատուցում այն՝ **ավտոմատ կերպով հարմարեցնելով** ծռող հանգույցի շարժումները: Օպերատորի ինտերֆեյսում ինտեգրված թվային էկրանը թույլ է տալիս իրական ժամանակում հետևել մշակվող նյութի բնութագրերին:

CLA գործիքներ

PX-ը կարող է համալրվել օժանդակ դանակներով՝ երկարության ձեռքով մոդուլային կարգավորմամբ, դրական և բացասական տարբերակներով, դեպի վեր կամ վար լեզվակներ և թերթի ամբողջ երկարությունից կարճ ծռումներ կատարելու համար:

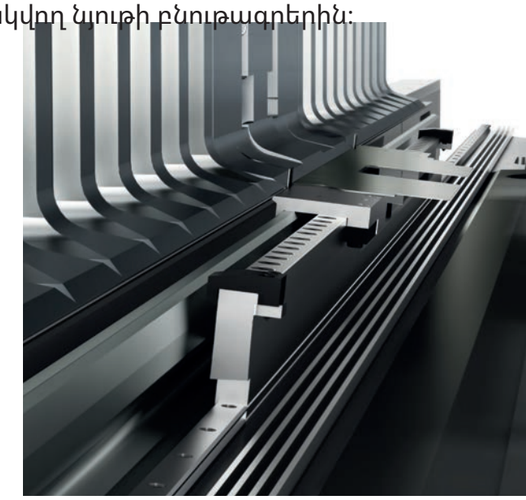

Ծռման սեփական բանաձև:

Salvagnini-ի սեփական Bending Formula-ն **սահմանում է ուժը և կառավարում ունիվերսալ գործիքների շարժումները՝** իրական ժամանակում վերլուծելով տարբեր պարամետրեր, այդ թվում՝ ճկվածքները, ջերմաստիճանը և հաստությունը: Տեխնոլոգիան, հաստոցը և նյութը **մշտապես փոխազդում են՝** երաշխավորելով պատրաստի արտադրանքի ճշգրտությունը, կրկնելիությունը և որակը:

Salvagnini © 2026 բոլոր իրավունքները պաշտպանված են

P-Robot՝ վահանակների ռոբոտացված ծռման հարթակ:

P-Robot-ը վահանակների ռոբոտացված ծռման հարթակ է:

P-Robot-ը ստեղծվել է կոմպակտ վահանակածռիչի բեռնման և բեռնաթափման գործողությունները ռոբոտացնելու համար, սակայն այսօր ներառում է վահանակածռիչին աջակցող բոլոր ռոբոտացված կիրառությունները:

Հետևաբար P-Robot-ը ոչ թե մեկ կոնֆիգուրացիա է, այլ տարբեր կիրառություններ և արտադրական ռազմավարություններ միավորող հարթակ:



Կախված կարիքից՝ P-Robot-ը կարող է ավտոմատացնել.

- միայն բեռնումը,
- միայն բեռնաթափումը,
- և՛ բեռնումը, և՛ բեռնաթափումը,
- կիսաֆաբրիկատների և պատրաստի վահանակների տեղափոխումը,
- արտադրական հոսքում ինտեգրված բազմաթիվ լրացուցիչ գործողություններ:

Հարթակն օգտագործում է **միայն ռոբոտներ** և շարունակում է զարգանալ տարբեր ոլորտներում և արտադրական միջավայրերում Salvagnini-ի ձեռք բերած գործնական փորձի հիման վրա:

Ճկուն արտադրական ռազմավարություն:

P-Robot-ն օգտագործվում է **հավաքածուների, խմբաքանակների և առանձին դետալների** ինքնավար արտադրության համար՝ արձագանքելով արդյունաբերական միջավայրի մարտահրավերներին, որոնց բնորոշ են տեսականու հաճախակի փոփոխությունը, պատվերների կատարման կարճ ժամկետները և որակավորված անձնակազմի պակասը:

Պարզ ծրագրավորում

Հաստոցի ինտերֆեյսում ինտեգրված ուսուցման խելացի համակարգերը և MOVE ծրագիրը օգնում են օպերատորին սահմանել ռոբոտի շարժումները՝ առանց համապատասխան ծրագրավորման լեզվի հատուկ գիտելիքների:

Այս մոտեցումը կրճատում է կարգաբերման ժամանակը և արագացնում արտադրության մեկնարկը:

RVS՝ Robot Vision System:

P-Robot-ը կարող է համալրվել RVS-ով՝ Salvagnini-ի **մեքենայական տեսողության համակարգով**, որը պարզեցնում է դետալների ճանաչումը և տեղափոխումը՝ **օպտիմալացնելով միջանկյալ փուլերը և կրճատելով ծրագրավորման աշխատանքները:**

Մուտքային թերթերի որակի վերահսկման ընտրովի գործառույթը նաև օգնում է մինչև մշակումը հայտնաբերել անհամապատասխան դետալները՝ **բարձրացնելով ամբողջ գործընթացի արդյունավետությունը:**

Salvagnini © 2026 բոլոր իրավունքները պաշտպանված են

Ծրագրային էկոհամակարգ:

STREAM– Salvagnini-ի ծրագրավորման փաթեթը, **որը բարձրացնում է արձագանքման արագությունը և նվազեցնում ծախսերը, օպերատորի սխալները և գործընթացների անարդյունավետությունը:**

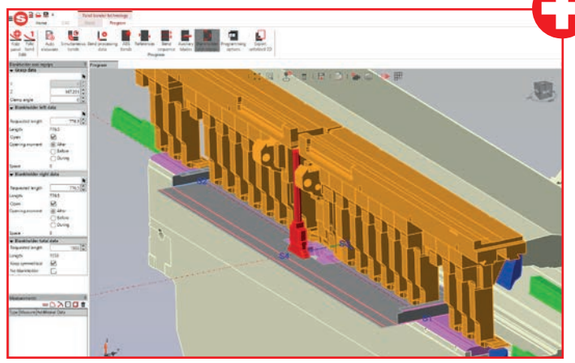

STREAM BEND

STREAMBEND-ը վահանակների ծռման ծրագրեր մշակելու ծրագիր է, այդ թվում՝ մի քանի դետալի համար:

Այն կարող է աշխատել.
- ավտոմատ ռեժիմում՝ ինքնուրույն մշակելով ծրագրեր 3D մոդելի հիման վրա,
- ինտերակտիվ ռեժիմում՝ ստեղծման, խմբագրման և լրացման գործողությունների համար,
- որպես սիմուլյատոր՝ արդյունքները վիրտուալ գնահատելու համար մինչև հաստոցում արտադրությունը:

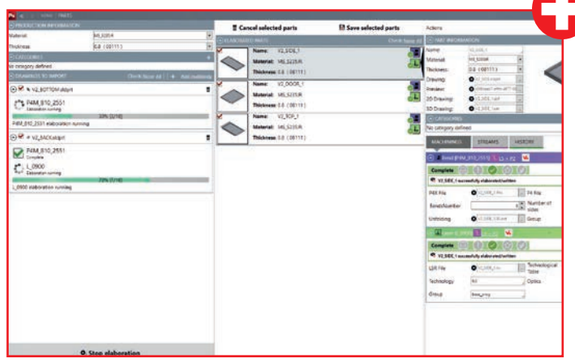

PARTS

PARTS-ը կառավարում է ընկերությունում մշակվող արտադրանքի և դետալների տվյալների բազան:

Այն ծրագրավորման բոլոր աշխատանքների մուտքի կետն է. ինտեգրվում է STREAM հավելվածների հետ, սահմանում յուրաքանչյուր դետալի արտադրական հոսքերը և դասակարգում տարրերն ըստ ընդհանուր կամ անհատական կատեգորիաների:

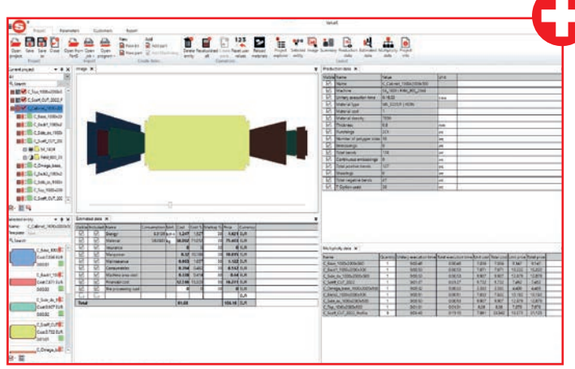

VALUES

VALUES-ը թույլ է տալիս ճշգրիտ գնահատել արտադրության ինքնարժեքը՝ հաշվի առնելով ոչ միայն յուրաքանչյուր տեխնոլոգիա, այլև ամբողջ գործընթացը, ներառյալ նախորդող և հաջորդող գործողությունները:

Երկու մոդել՝ արտադրությանն աջակցելու համար:

PX հարթակն ունի երկու մոդել, որոնք նախատեսված են տարբեր չափային և արտադրական պահանջների համար: Այն ծռում է **մինչև 2500 մմ երկարությամբ և 203 մմ բարձրությամբ** վահանակներ՝ պահպանելով կոմպակտ և նվազագույն կոնֆիգուրացիա՝ համապատասխան իր հատվածի կարիքներին:

PX-2120



PX-2520

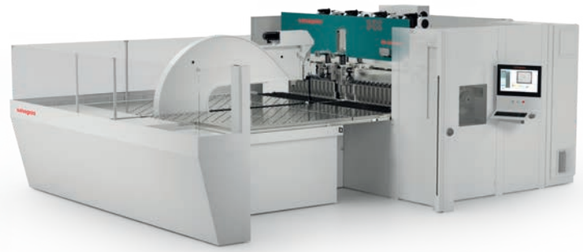

PX-ը միավորում է Salvagnini-ի ավտոմատացումը, ճկունությունը և որակը մատչելի հարթակում, որը ստեղծված է **հաճախորդի արտադրության զարգացմանն ուղեկցելու համար:**

ՏԵԽՆԻԿԱԿԱՆ ԲՆՈՒԹԱԳՐԵՐ	PX-2120	PX-2520
Ելակետային թերթի առավ. երկարություն (մմ)	2495	2795
Ելակետային թերթի առավ. լայնություն (մմ)	1600	1600
Թերթի պտտման առավ. անկյունագիծ (մմ)	2500	3200
Ծռման առավ. երկարություն (մմ)	2180	2500
Ծռման առավ. բարձրություն (մմ)	203	203
Ծռման առավ. ուժ (դանակներ) (կՆ)	330	660
Ծռման առավ. ուժ (սեղմիչ) (կՆ)	530	1060
Նվազ. հաստություն (մմ)	0.4	0.4
Առավ. հաստություն՝ պողպատ, ամրության սահման 410 Ն/մմ² (մմ)	3.2	3.2
Առավ. հաստություն՝ չժանգոտվող պողպատ, ամրության սահման 660 Ն/մմ² (մմ)	2.5	2.5
Առավ. հաստություն՝ ալյումին, ամրության սահման 265 Ն/մմ² (մմ)	3.2	4.0
Միջին սպառվող հզորություն (կՎտ)	5	6
Աղմուկի մակարդակ (Մեքենաների դիրեկտիվ 2006/42/EC) (դԲ)	70	70

Արժեքները վերաբերում են հաստոցի ստանդարտ կոմպլեկտավորմանը: Salvagnini ընկերությունն իրեն իրավունք է վերապահում փոփոխել այս տվյալները առանց նախնական ծանուցման:

Salvagnini © 2026 բոլոր իրավունքները պաշտպանված են

Համակարգեք ձեր գործարանն իրական ժամանակում՝ OPS-ով:



OPS-ը Salvagnini-ի գործընթացների մոդուլային ծրագրային ապահովումն է, որը **համակարգում և բաշխում է տեղեկատվությունը** ընկերության ստորաբաժանումների միջև՝ արտադրական գործընթացը դարձնելով ավելի արդյունավետ:

Այն ստանում է արտադրական ցուցակը ERP/MRP-ից, աջակցում ծրագրավորման աշխատանքներին և կիրառում կանոններ ու ալգորիթմներ՝ **գործընթացը ավտոմատացնելու** համար:

OPS-ը կարող է.

- կազմակերպել արտադրությունը՝ սահմանելով առաջնահերթությունները,
- կառավարել պատվերների փոփոխությունները կամ չեղարկումները,
- ստուգել կիսաֆաբրիկատների առկայությունը,
- ավտոմատ կերպով մշակել արտադրական ցուցակները,
- խմբավորել դետալներն ըստ պատվերի, առաջադրանքի և հաջորդականության,
- կառավարել հավաքածուների կազմը,
- ստեղծել հետադարձ կապ ERP/MRP-ի համար,
- իրական ժամանակում թարմացնել յուրաքանչյուր դետալի կատարման ընթացքը,
- համակարգել տարբեր տեխնոլոգիաները FSJ բջջում:

OPS Shop Floor Control. Control-ը ծռումից հետո ինտեգրում է մակնշման և հետագծելիության լուծումներ: Դետալի **նույնականացման կոդը և լոգիստիկ տեղեկատվությունը** կարող են ցուցադրվել էկրանին կամ տպվել պիտակի վրա, այդ թվում՝ շտրիխ կոդով՝ մշակման հաջորդ ծրագիրն ավտոմատ կանչելու համար: **Այս լուծումը կրճատում է տեսակավորման ժամանակը, նվազեցնում նույնականացման սխալները և բարձրացնում արտադրական հոսքի արձագանքման արագությունը:**

salvagnini

Արժեքները վերածում ենք արժեքի:

Մոդուլային լուծում՝ սպասարկման 3 մակարդակով, որոնք նախատեսված են համապատասխանաբար.

Act

ամենօրյա կարիքների կառավարմանն աջակցելու համար:

Plan

կանխարգելիչ սպասարկման և պլանավորման ծառայությունների համար:

Grow

համակարգի օգտագործումն ու արդյունավետությունն առավելագույնի հասցնելու համար:

Մոտիկությունը, **հուսալիությունը** և **հայացքն ապագային** այն արժեքներն են, որոնք միշտ բնորոշ են եղել ժամանակակից մարտահրավերներին արձագանքող ծառայությունների լայն տեսականուն:

LINKS

LINKS (ACT) — IoT լուծում, որը բարձրացնում է Salvagnini համակարգերի ընդհանուր արդյունավետությունը՝ կիրառելով բիզնես վերլուծության նորագույն տեխնոլոգիաները: LINKS-ը թույլ է տալիս հետևել հաստոցի աշխատանքին և մուտք գործել արտադրական տվյալներ, մատյաններ, արդյունավետության KPI-ներ, հեռաչափություն և պարամետրերի մոնիթորինգ՝ Condition Monitoring գործընթացի միջոցով:

SupportYou

SupportYou (ACT) — բաժանորդագրությամբ ծառայություն, որը կառավարում է թարմացումները և աջակցում STREAM-ի և գրասենյակային կայանի բոլոր հավելվածների օգտագործմանն ու ծրագրավորմանը:

Close2You

Close2You Report (PLAN) LINKS-ի տվյալների հիման վրա տալիս է համակարգի վիճակի ընդհանուր պատկերը, առաջարկում անհրաժեշտ սպասարկման աշխատանքներ՝ ըստ դրանց կրիտիկականության, և համաձայնեցված միջոցառումներ՝ անսարքությունների ռիսկը նվազագույնի հասցնելու համար:

Rethinks

Rethinks (GROW) — հատուկ լուծում նրանց համար, ովքեր ցանկանում են օպտիմալացնել իրենց արտադրական գործընթացը և բարձրացնել որակն ու արդյունավետությունը՝ կրճատելով աշխատանքային փուլերի քանակը, նյութի ծախսը և ծախսերը:

Salvagnini © 2026 բոլոր իրավունքները պաշտպանված են

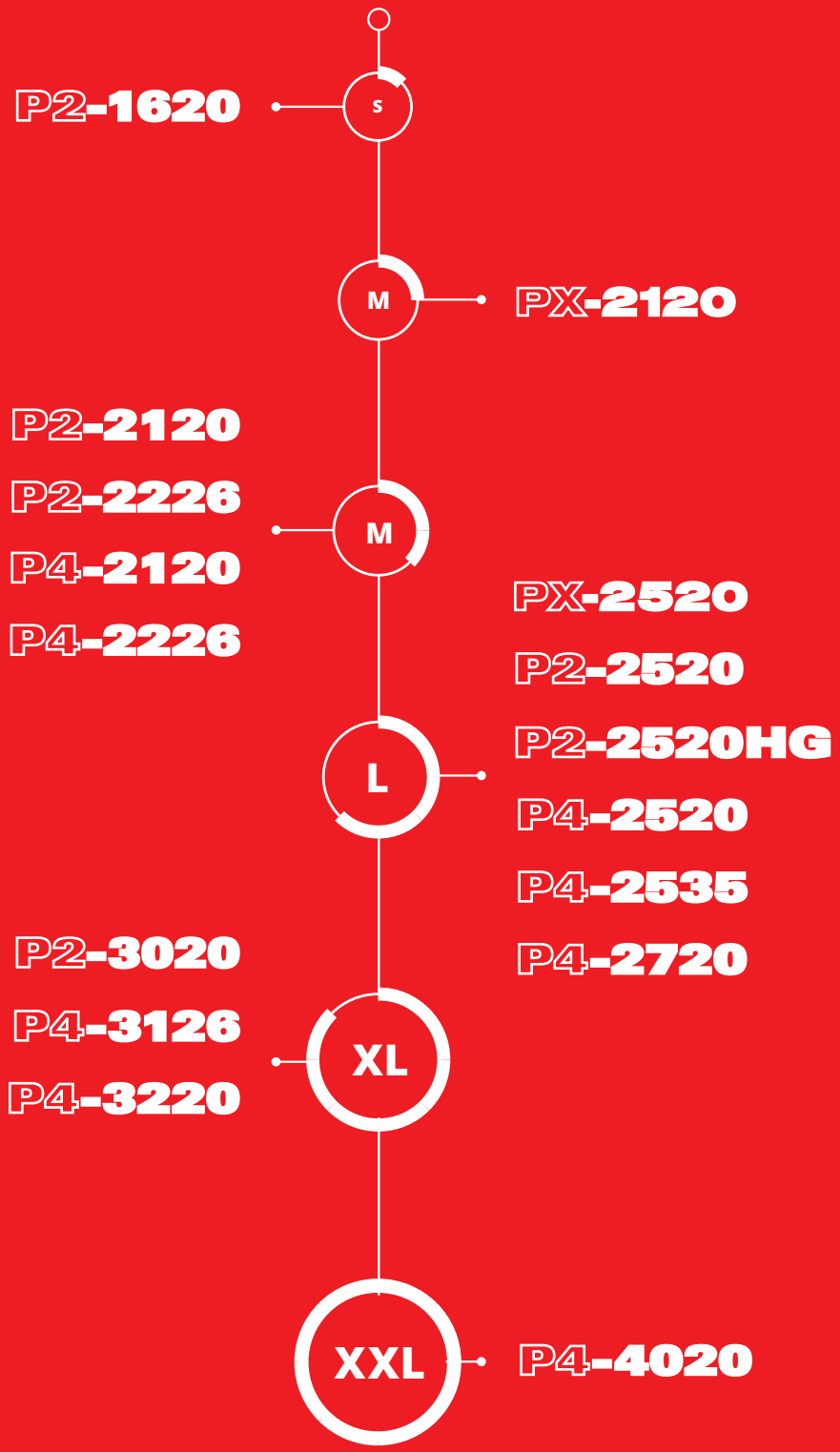

Italian Machinery Association SIA

Voleru iela 2
Riga, LV-1007, Latvia
T +371 2 920 6296
www.italianmachines.eu

This translation has been prepared by Italian Machinery Association with the authorization of Salvagnini. Salvagnini shall not be held liable for any errors, inaccuracies, omissions, or discrepancies arising from the translation process or for any deviations from the original content.

Սույն թարգմանությունը պատրաստել է Italian Machinery Association-ը՝ Salvagnini-ի թույլտվությամբ: Salvagnini-ն պատասխանատվություն չի կրում թարգմանության գործընթացում առաջացած որևէ սխալի, անճշտության, բացթողման կամ անհամապատասխանության, ինչպես նաև բնօրինակ բովանդակությունից ցանկացած շեղման համար: